J.J.DARBOVEN
PALARNIA KAWY OD 1866 ROKU

BRAVILOR BONAMAT

Odkamienianie
FreshOne

Odkamienianie należy przeprowadzić gdy pojawi się sygnał odkamieniania .

1

- Usunąć rynienkę.
- Otworzyć drzwiczki kluczem.
- Otworzyć przykrywkę.
- Wyjąć pojemnik na produkty.

2

- Włożyć klucz obsługi technicznej do otworu i przekręcić go w prawo do oporu.

3

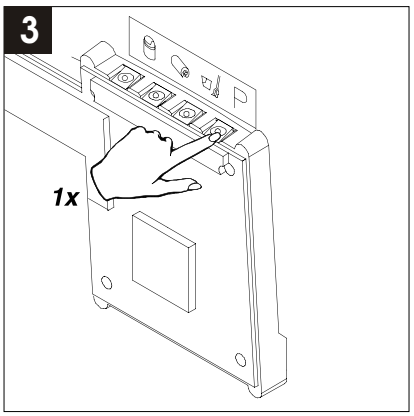

- Nacisnąć przycisk programowania.

4

- Nacisnąć 2 razy przycisk. Pojawi się symbol młotka i napis START.

5

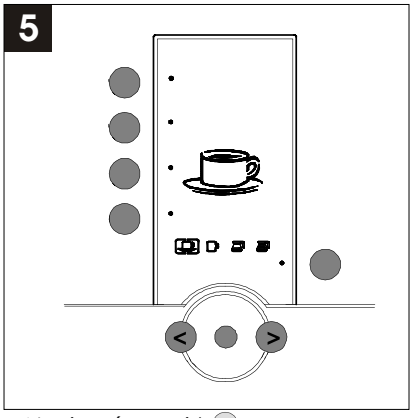

- Nacisnąć przycisk (>) .
  Pojawi się napis Cancel. Jeśli z jakiegoś powodu chcesz zatrzymać odkamienianie należy w ciągu do 10 sek. wcisnąć przycisk (<) .

6

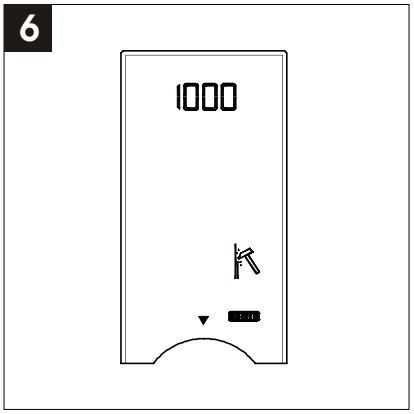

- Pojawi się migający młotek (liczba u góry pokazuje ile litrów wody zużyto od ostatniego odkamieniania).

7

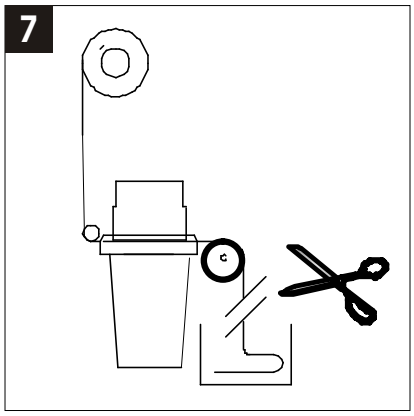

- Urwać papier nad pojemnikiem.
- Wyjąć pojemnik i wyrzucić zużyty papier z fusami.
- Pojemnik wypłukać ciepłą wodą.

8

- Wyciągnąć z maszyny wąż wylewu na około 5 cm.
- Podstawić pojemnik (ok. 1,5 L).

9

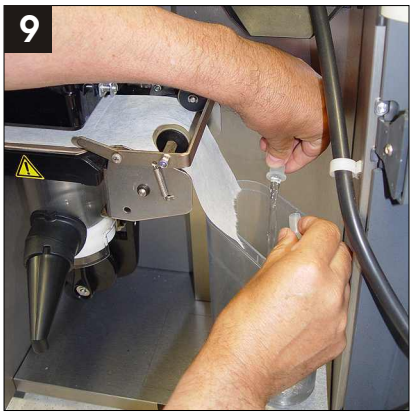

- Wyjąć zatyczkę z węża wylewu.
- Czekać aż wyleci cała woda.

J.J.DARBOVEN
PALARNIA KAWY OD 1866 ROKU

BRAVILOR BONAMAT

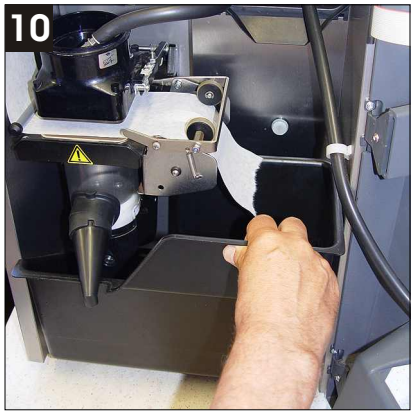

- Założyć zatyczkę na wąż.
- Wsunąć wąż do środka.
- Włożyć pojemnik na odpady.

- Odłączyć wąż dopływu gorącej wody od systemu parzenia.
- Przedłużyć ten wąż za pomocą dołączonego węża do wody.
- Przeprowadzić wąż przez otwór gorącej wody w drzwiach.

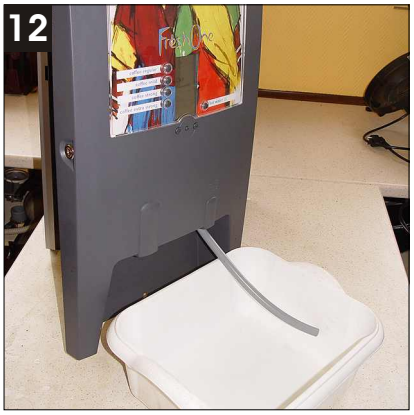

- Podstawić pojemnik (min. 7L) pod wąż. **Jeśli włączy się program odkamieniania należy wcisnąć < przycisk na dłużej niż 10 sekund aby zatrzymać program.**

- Wyjąć zatyczkę z otworu wlewu.
- Za pomocą lejka wlać 0,5L odkamieniacza f-my Darboven.
- Zatkać zatyczką otwór wlewu. **Nigdy nie zatrzymywać programu odkamieniania po wlaniu odkamieniacza.**

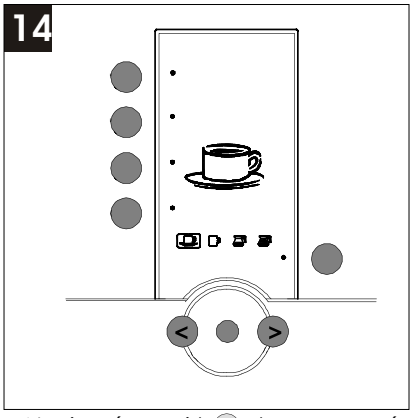

- Nacisnąć przycisk > aby rozpocząć odkamienianie. **Zabieg trwa ok. 15 minut.** (Przy mocnym zakamienianiu woda może się przelewać do pojemnika na odpady).
- Czekać aż zniknie młotek z ekranu (koniec odkamieniania).

- Wyjąć pojemnik na odpady.
- Podstawić pojemnik (ok. 1,5 L) pod wąż wylewu.
- Zdjąć zatyczkę z węża i czekać aż woda wypłynie do pojemnika.
- Założyć zatyczkę na wąż.
- Wsunąć wąż do środka.

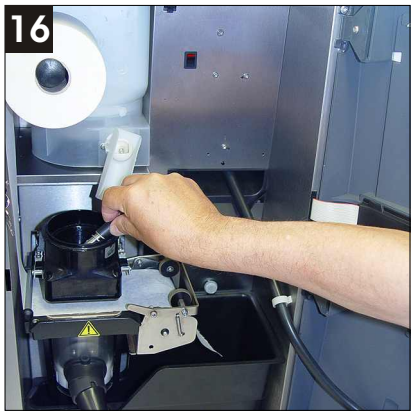

- Zdjąć przedłużenie węża i włożyć koniec węża do mieszalnika u góry i umocować go we właściwym miejscu.

- Zamknąć przykrywkę.
- Włożyć pojemnik na odpady.

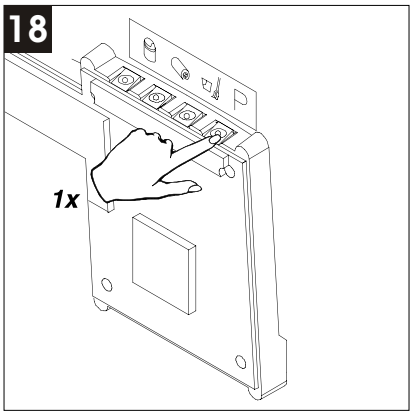

- Wcisnąć przycisk programowania.
- Wyjąć klucz obsługi technicznej.
- Zamknąć drzwiczki.
- Podstawić rynienkę.
  Maszyna napełnia się wodą i rozpocznie się podgrzewanie. Wskaźnik odkamieniania zostanie automatycznie wyzerowany.

J.J. Darboven Poland Sp. z o.o.
84-230 Rumia
ul. Kolejowa 54

tel. 0-801 567 890
0-58 679 49 29
e-mail: serwis@darboven.pl
www.darboven.pl